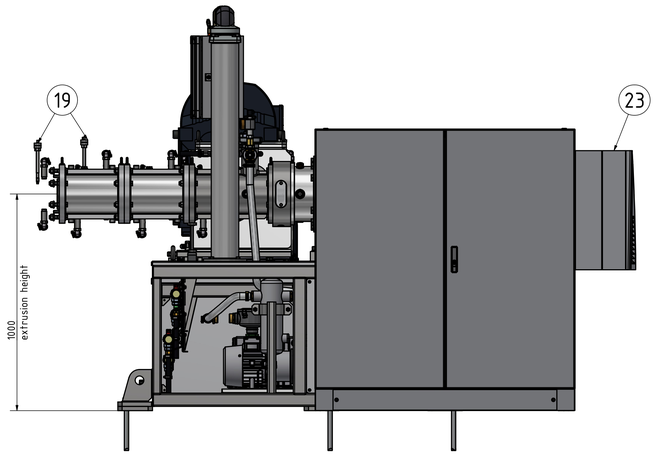


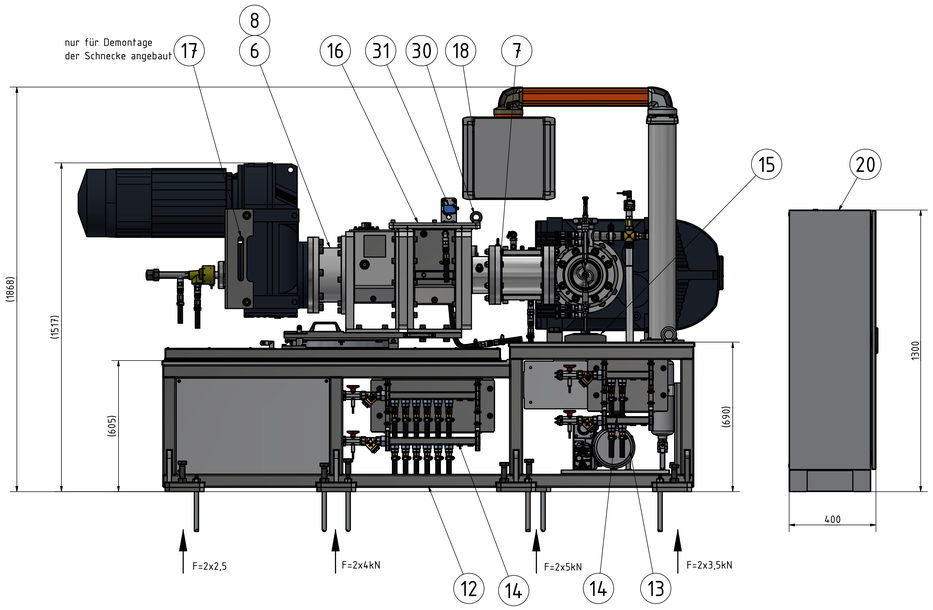


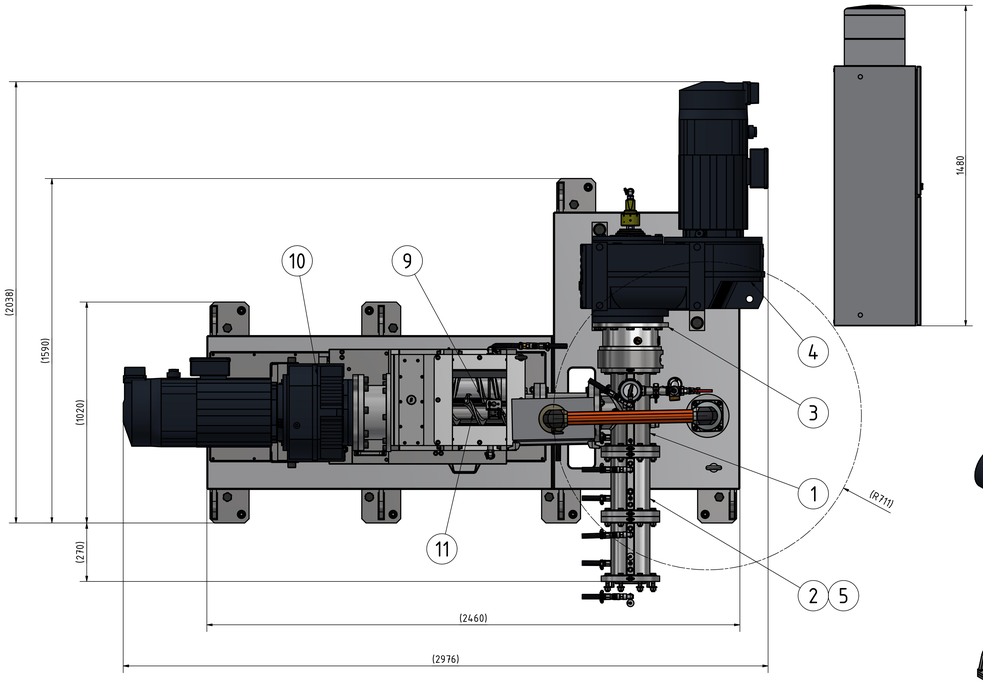


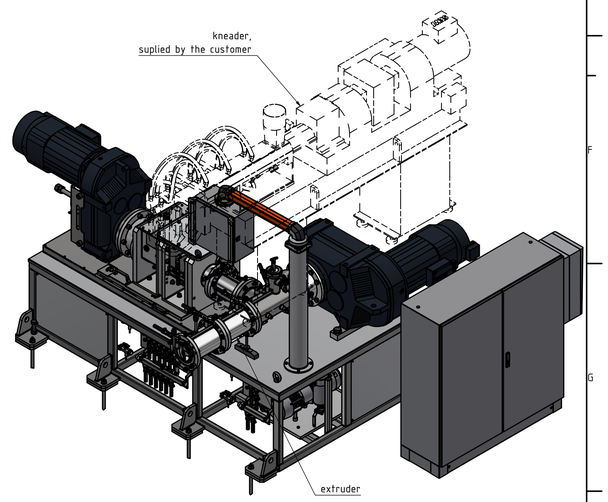


connection geometry on the press-cylinder
for the pressing tool

A-A ( 1 : 2 )

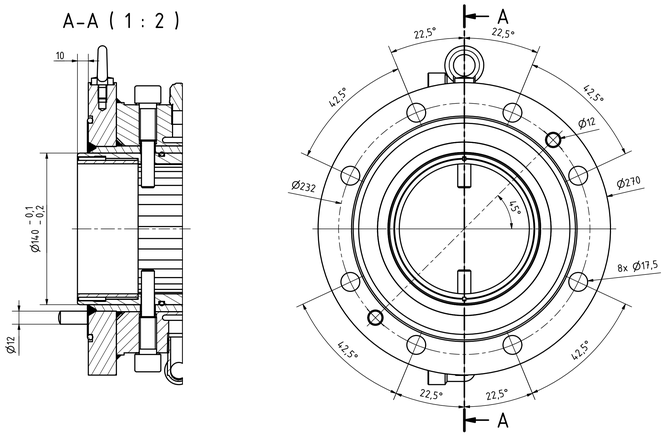


| | | | | | |
|---|---|---|---|---|---|
| A | aktualisiert | | | 08.03.2024 | H.Rochner |
| Rev. | Änderungstext | | | rev.Datum | Freigabe |

Gewicht in kg: (3025,92 kg)

Allg. Toleranzen: ISO 2768-1 m, ISO 2768-2 K

M 1 : 10

Auftrag:

Bezeichnung:

Werkstoff:

| | Datum | Name |
|---|---|---|
| Gezeichnet | 18.10.2023 | H.Rochner |
| Änderung | | |
| Freigabe | 18.10.2023 | H.Rochner |

VAQRS120

Ersatzteilschaubild

ect kema
Extrusion for Ceramic Technology

P2906.00.00.00.000

Blatt 1 / 1

A0

Weitergabe sowie Vervielfältigung dieser Unterlage, Verwertung und Mitteilung ihres Inhalts sind nicht gestattet soweit nicht ausdrücklich zugestanden. Zuwiderhandlungen verpflichten zu Schadensersatz. Alle Rechte für den Fall der Patenterteilung oder Gebrauchsmuster-Eintragung vorbehalten.